SUR-MESURE

NOTICE
DE POSE
N° SM13
MARS 2015

COMPAS Aventos HK-XS

Le compas existe en 2 variantes,
avec amortisseur de ferneture ou pousse-lache, ce dernier sera couplé avec des charnières sans ressort et un pousse-lache encastré dans la tablette basse (version applique) ou visser sur son dessus (version semi-applique ou entre-joues).

NOTA : Suivant le poids et dimensions du relevable,
2 systèmes peuvent être nécessaire.

Compas

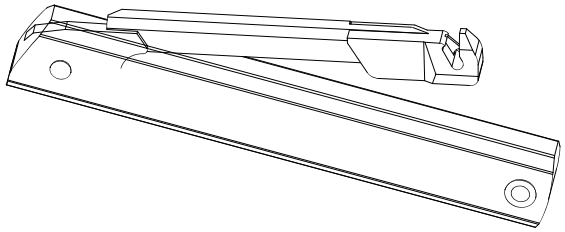

Fixation corps de meuble

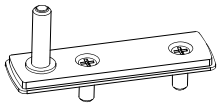

Fixation porte
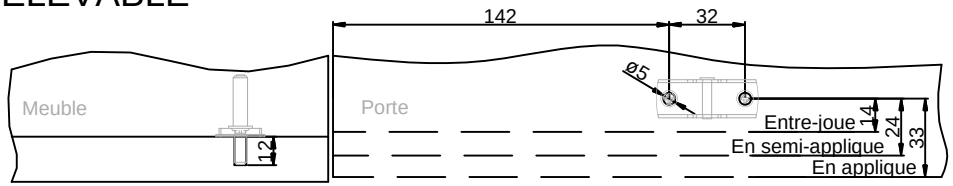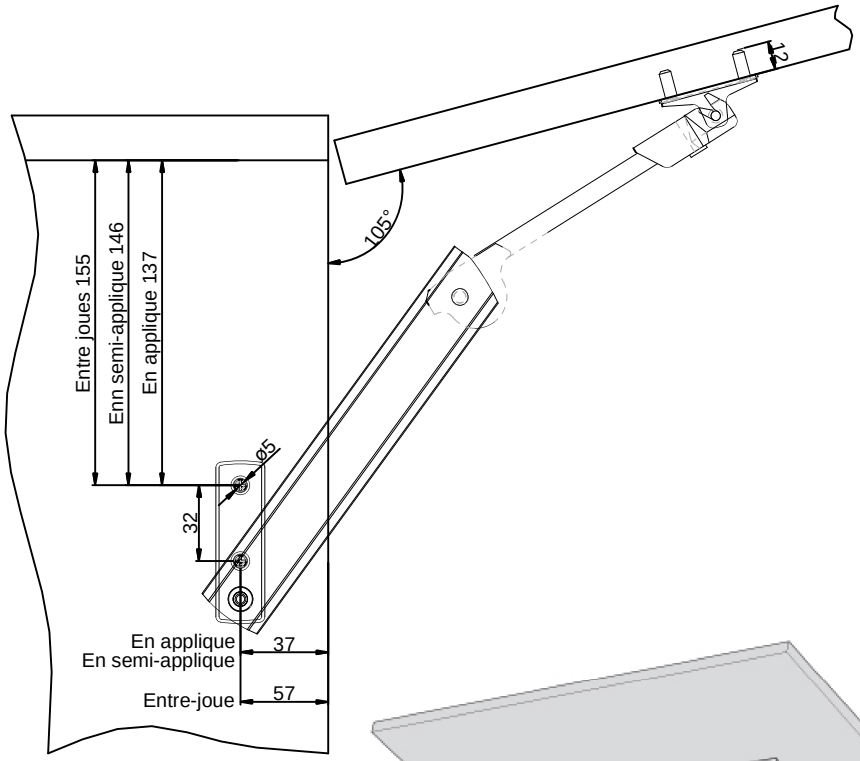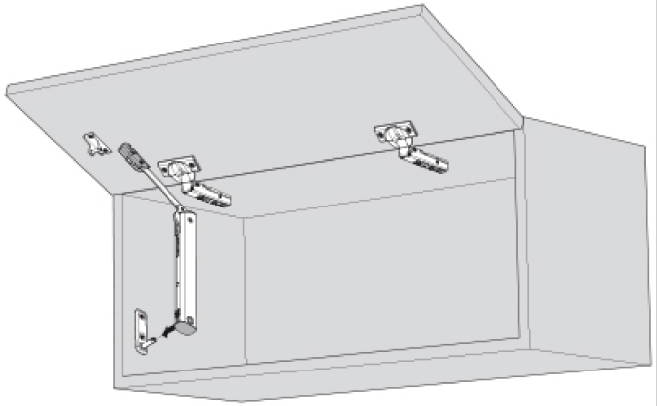
RELEVABLE